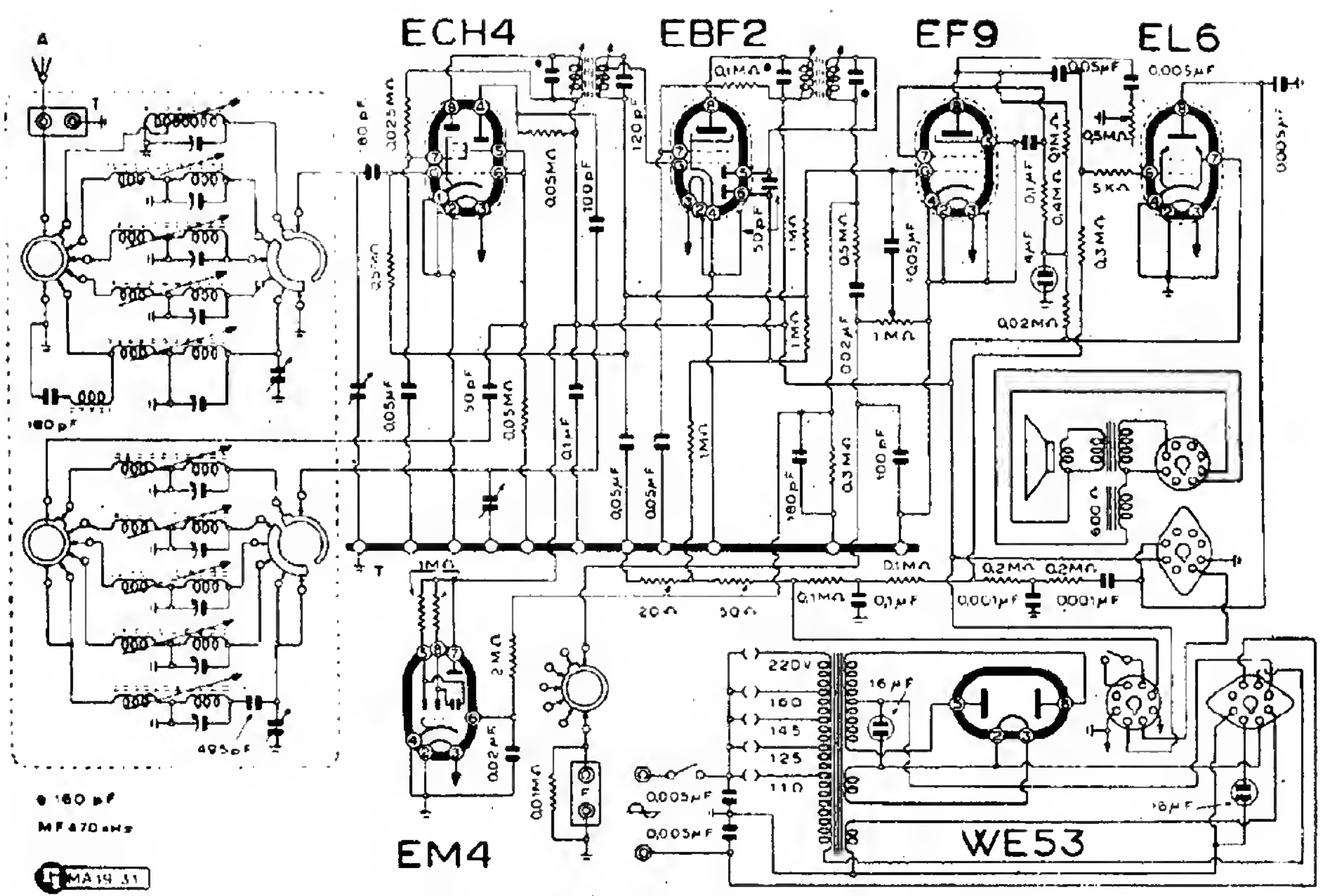

MINERVA - MODD. « 475/1 » « FLORIDA »